Model prezentat: cu registru

NFS 90-351
NF EN ISO 14-644

GFF SP

Grilă port-filtru de evacuare
Specială pentru sălile de operație și pentru camerele curate

TIP	APLICATIE	FILTRU	MENTENANȚĂ
Recirculare	Camere curate Săli de operație	De la G4 la F7	Fără scule

ACCES PRODUS ONLINE

AVANTAJE

- Ușurință la curățare: grilă care se așază pe cadrul perfect neted.
- Nu sunt necesare scule pentru deschiderea grilei și mentenanța filtrelor.
- Registru de echilibrare reglabil din sală, fără a scoate filtrul.
- Filtru vizibil din sală, ceea ce permite o verificare ușoară a colmatării și o mentenanță mai ușoară.
- Filtrul este situat pe grilă, evitându-se astfel "zonele moarte"

GAMĂ

17 dimensiuni standard:
- Pentru filtrele de dimensiuni 305 x 150 à 762 x 762.
- Pentru filtrele cu eficacitate de la G4 la F7.
- Grila de mărime 5.5. Specială pentru tavanul fals.

APLICATIE / UTILIZARE

- Recircularea aerului în sălile de operație cu filtrare M6, așa cum se recomandă în NFS 90-351.
- Se poate utiliza în spațiile farmaceutice, cosmetice (extragerea pudrei).
- Grilă de recirculare dublă-filtrare G4+F7

CONSTRUCȚIE / COMPOZIȚIE

- Grilă cu caroiaj drept (20 x 20) din oțel galvanizat, de culoare albă RAL 9010.
- Închidere cu magnet.
- Cadru port-filtru cu fixare prin șuruburi direct în perete, pe tavan sau în plenum.
- Filtre strânse etans cu cleme mobile (filtre vândute separat).
- Priză de presiune, integrată.

OPȚIUNI

- Versiunea inox 304 și inox 316.
- Grilă din tablă perforată pentru camere curate industriale.
- Registru de echilibrare din aluminiu reglabil din sală.

Recomandări

Filtrul se schimbă fără scule.

DESCRIERE TEHNICĂ

- **Dimensiuni, variante**
  - Grila

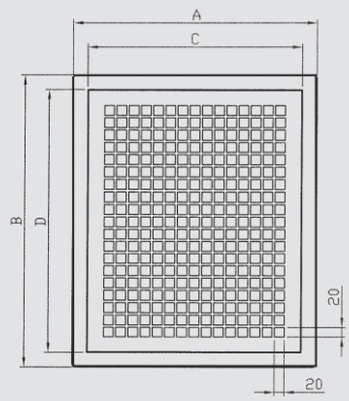

Vederedinfata

Priză de presiune
Vedere laterală

- Grilă cu registru și plenum triunghiular simplu sau dublu racord

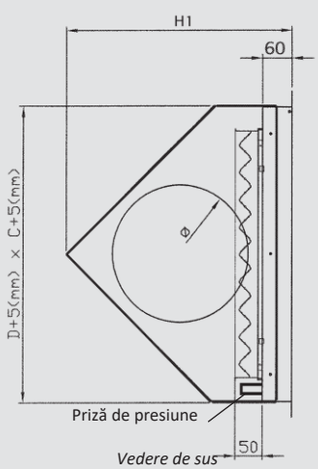

Vedere de sus

Exemplu de instalare a două grile la înălțimi diferite 2/3; 1/3.

- Cu registru și plenum PFU 40 axial

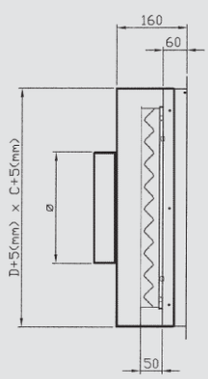

Vedere de sus

- GFF SP cu registru și plenum PFU 41 lateral

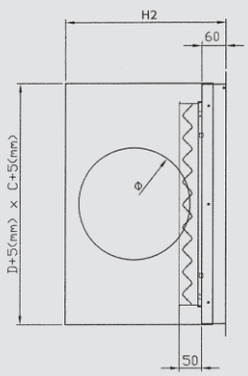

Vedere de sus

France Air

DESCRIERE TEHNICĂ

•Dimensiuni, goluri de montaj

Model	Dimensiune filtre (l x î x grosime)	Dimensiuni grile (mm)				Plenum triunghiular simplu racord		Plenum triunghiular dublu racord*		Plenum PFU41 lateral		Plenum PFU40	Dimensiuni Registru (mm)
		A	B	C	D	H1 (mm)	Diam. (mm)	H1 (mm)	Diam. (mm)	H2 (mm)	Diam. (mm)	Diam. (mm)	
GFF SP 3.1	305 x 150 x 48	410	255	350	195	260	125	340	200	230	125	125	275 x 125
GFF SP 4.1	395 x 150 x 48	500	255	440	195	300	160	410	250	270	160	160	375 x 125
GFF SP 3.3	305 x 305 x 48	410	410	350	350	340	200	450	250	310	200	200	275 x 275
GFF SP 3.4	305 x 395 x 48	410	500	350	440	350	200	-	-	310	200	200	375 x 275
GFF SP 3.5	305 x 490 x 48	410	595	350	535	420	250	-	-	370	250	250	475 x 275
GFF SP 5.3	490 x 305 x 48	595	410	535	350	-	-	560	355	-	-	-	275 x 475
GFF SP 4.4	395 x 395 x 48	500	500	440	440	410	250	490	315	370	250	250	375 x 375
GFF SP 3.6	305 x 610 x 48	410	715	350	655	450	250	-	-	370	250	250	575 x 275
GFF SP 6.3	610 x 305 x 48	715	410	655	350	-	-	600	400	-	-	-	275 x 375
GFF SP 4.5	395 x 490 x 48	500	595	440	535	490	315	-	-	450	315	315	475 x 375
GFF SP 4.6	395 x 610 x 48	500	715	440	655	490	315	-	-	450	315	315	575 x 375
GFF SP 5.5	490 x 490 x 48	595	595	535	535	490	315	600	400	450	315	315	475 x 475
GFF SP 5.6	490 x 610 x 48	595	715	535	655	560	355	-	-	480	355	355	475 x 300 + 475 x 275
GFF SP 6.6	610 x 610 x 48	715	715	655	655	600	400	-	-	510	400	400	575 x 300 + 575 x 275
GFF SP 5.9	490 x 915 x 48	595	1.020	535	960	600	400	-	-	510	400	400	(2x) 475 x 300 + 475 x 275
GFF SP 7.4	762 x 395 x 48	867	500	807	440	-	-	710	500	-	-	-	400 x 400 + 400 x 350
GFF SP 7.7	762 x 762 x 48	867	867	807	807	710	500	-	-	610	500	500	400 x 400 + (2x) 400 x 350 + 350 x

** Poziționat în partea superioară și conectat la un plenum și o grilă în partea de jos (tabelul de mai jos).*

•Racordul este mereu pe lățime (prima cifră din denumirea modelului).

SELECȚIE

- **Tabel de selecție pentru două grile la înălțimi diferite 2/3; 1/3)**
  - Debit:
    - •2/3 din debit în jos.
    - •1/3 din debit în sus
  - Instalate cu plenum 2 racorduri în sus și plenum 1 racord în jos.

Debit total. Recomandat pe cele 2 grile.	Pentru 2 grile cu plenum triunghiular		
	Grila de jos (2/3)	Grila de sus (1/3)	ø plenum triunghiular (mm)
510 m3/h	3.3	3.1	200
840 m3/h	4.4	4.1	250
960 m3/h	3.6	3.3	250
1.230 m3/h	4.6	4.4	315
1.620 m3/h	5.6	5.3	355
1.950 m3/h	6.6	6.3	400
2.340 m3/h	5.9	5.5	400
3.030 m3/h	7.7	7.4	500

** Debit de referință*

Notă: debitul total recomandat pe cele 2 grile depinde de diametrul racordurilor plenumului.
Exemplu de selecție

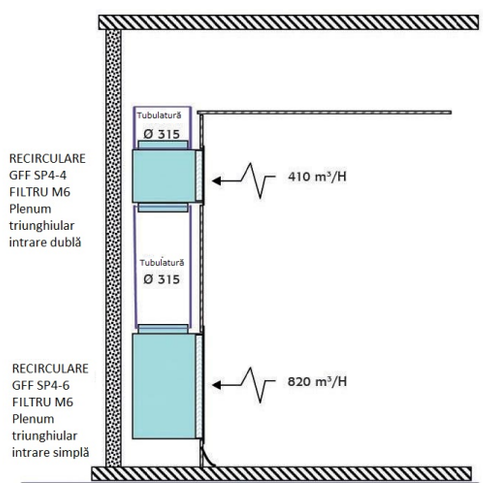

- **Tabel de selecție a unei grile cu 100% debit**
  - Instalată cu plenum 1 racord de tip PFU 30 / PFU 40 / PFU 41

Model	Debit nominal (m3/h)
GFF SP 3.1	200
GFF SP 4.1	320
GFF SP 3.3	500
GFF SP 3.4	540
GFF SP 3.5	800
GFF SP 4.4	840
GFF SP 3.6	970

Model	Debit nominal (m3/h)
GFF SP 4.5	1 000
GFF SP 4.6	1 220
GFF SP 5.5	1 220
GFF SP 5.6	1 560
GFF SP 6.6	1 950
GFF SP 5.9	2 340
GFF SP 7.7	3 030

ACCESORII

- **Registru RFS 07**
  - Registru din aluminiu cu lamele opuse.
  - Reglabil din sală.
  - Realizat din mai multe părți de la dimensiunea 5.5. În sus.

- **PFU 30-1 (Etans)**
  - Plenum triunghiular 1 racord special fără secțiuni.

- **PFU 30-2 (Etans)**
  - Plenum triunghiular 2 racorduri special fără secțiuni.

- **PFU 40 (Etans)**
  - Plenum cu racord axial.

- **PFU 41 (Etans)**
  - Plenum cu 1 racord lateral
  - 2 racorduri posibile la cerere.

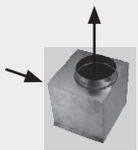

- **FR SPG G4**
  - Filtru G4 cu pliuri.

- **FR MPC M6-F7**
  - Filtru compact cu mini-pliuri.

- **Se pot pune în serie G4+F7**