VARIONYS® ONE

Variator de tensiune monofazat

MONTAJ	APLICATIE	COMANDA
de perete	Variator de viteza mono	locala

AVANTAJE

- Compact si simplu de folosit.
- Variatia vitezei de la 0 la 100 %.
- Incastrabil

CONSTRUCTIE

- Cutie din plastic ASA.
- RAL 9010 alb fildes.
- Montaj incastrat (IP44) sau aparent (IP54).

DESCRIERE TEHNICA

- **Dimensiuni, gol montaj**

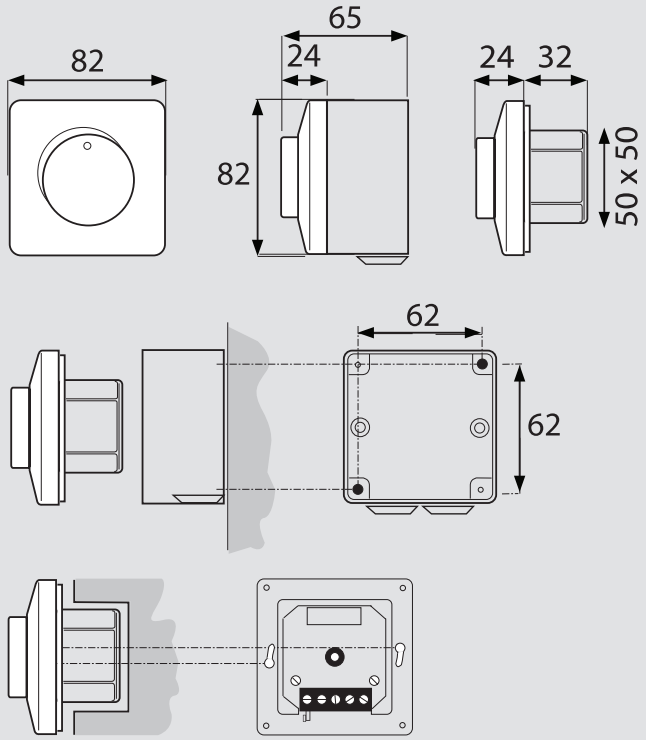

Model	Greutate
Varionys® One 1,5 A	175 g
Varionys® One 2,5 A	210 g

- **Caracteristici**
  - Alimentare : 230 VAC - 50 Hz.
  - Control continuu de viteza variabila.
  - Fuzibil (A) (5*20 mm), fuzibil de schimb inclus.
  - Viteza minima reglabila prin trimmer.
  - Temperatura maxima ambianta : 35 °C.
  - Conform directivei de joasa tensiune : 2006 / 95 / EC / directiva : EMC : 2004/108/EC.

MONTAJ SI RACORDARE

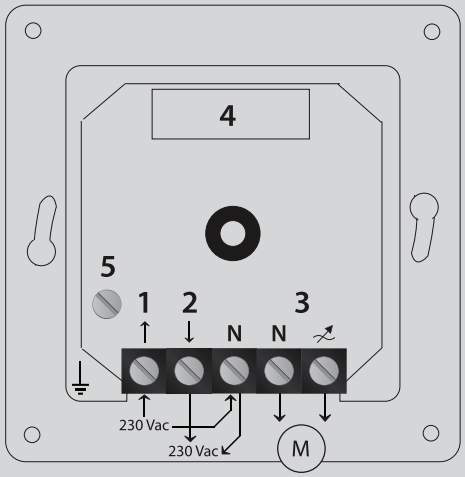

1	Racordare la sector : 230 VAC - 50 Hz.
2	Iesire 230 VAC ne-reglata spre un bec, o vana, un motor cu 3 fire.
N	Neutru.
3	Iesire spre un motor variabil.
4	loc pentru fuzibil, cu rezerva.
5	Trimmer de ajustare pentru viteza minima.