SOFT DRIVE IP20 V2

Convertizor de frecventa IP20, care poate fi controlat de un semnal 0-10V și conectat la BMS

IINSTALATIE	BMS	PUTERE	AVANTAJ	COMANDA
De perete In dulap	ModBus RTU	de la 0,37 la 18,5 kW	Funcția boost	locala sau la distanta prin : Evolys® One sau 0 - 10 V

IP20

AVANTAJE

- Debitul de aer reglabil de la 30 la 100% prin touchpad digital pe față.
- Nou : pana la18,5 kW.
- Instalare simplificată:
  - setările din fabrică,
  - filtru RFI integrat.
- Pilotarea prin comandă la distanță tip Evolys® One sau prin semnal 0 - 10V.
- Conectare posibila la BMS prin ModBus RTU.
- Se pot monta mai multe SOFT DRIVE-uri unul langa celalalt in cofret.
- Management de securitate:
  - comanda electrovana gaz,
  - evacuarea fumului (mod boost),
  - racordarea posibila la un buton de panica.

GAMA

- Alimentare trifazică 400 V - 50/60 Hz pentru motor trifazat 400 V.
- Model unic : cu modul de evacuare a fumului.

P (kW)	I (A) Intensitate maximala admisibila
0,37	1,3
0,55	1,9
0,75	2,4
1,1	3,3
1,5	4,3
2,2	5,6
3	7,6
4	9
5,5	12
7,5	16
11	23
15	31
18,5	38

DENUMIRE

Soft Drive IP20 V2 — Denumire

0,37 kW — Putere

APLICATIE

- Convertizor de frecvență pentru aplicații de ventilație cu motoare trifazate standard de 400 V.
- Convertizor de frecvență pentru control automat al debitului.

MONTAJ

	Soft Drive IP20 V2
+ 10 ref	Da
+ 24 V sort	Da
Intrare digitala	3
Intrare analogica	2 (V sau mA)
Iesire analogica	-
Iesire digitala	-
Releu RO	1
RS-485	Modbus (RTU)

- Lungimea cablului între motor și SOFT DRIVE IP 20 : 30 m max.
- Pentru o instalare optimă, utilizați cablul ecranat pentru a evita interferențele electromagnetice.
- SOFT DRIVE IP20 V2 trebuie montat vertical pentru a asigura condiții optime de răcire.

DESCRIERE TEHNICA

. Soft Drive IP 20 V2 :

- Tensiune de alimentare trifazică 400 V, 50 Hz (fără neutru).
- Touchpad digital, indicator de funcționare, alarmă și defecțiune de pe panoul frontal.
- Funcționare în modul local sau prin telecomandă.
- Indicații de funcționare, alarmă și defecțiune.
- Carcasă IP20.
- Pornirea garantata începând de la punctul de referință.
- **Funcția Boost** : Pornirea garantata indiferent de pierderile de sarcina in reteaua aeraulica.
- Rampe de accelerare și decelerare prestabilite pentru a suprima brusc la pornire.
- Liniaritatea vitezei indiferent de pierderea de sarcina, motorul funcționează exact la viteză stabilita.
- Corecția automată a căderilor de tensiune în rețeaua electrica : niciun efect asupra vitezei de ventilație.

Touchpad

. Soft Drive IP 20 V2 asigura:

- Protecția motorului împotriva supraîncărcărilor,
- Protecția variatorului împotriva supratensiunilor și sub tensiunilor.
- Presetează viteza de ieșire între 40 și 100% din viteză nominala a motorului.

- **Compatibilitate Electromagnetica (CEM)**

- Soft Drive IP20 V2 îndeplinește cerințele standardului EN 61800-3 (2004)

- **Dimensiuni**

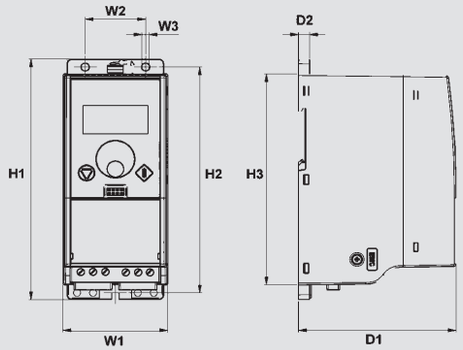

Marimi de la 0,37 la 5,5 kW.

Soft Drive IP20 V2	H1	H2	H3	W1	W2	W3	D1	D2
0,37 - 0,75 kW	156,5	147	137,3	65,5	37,8	4,5	98,5	7
1,1 - 2,2 kW	195	183	170	90	62,5	5,5	101,5	7
3 - 5,5 kW	262,5	252,3	241,3	100	75	5,5	108,5	7
7,5 - 11 kW	370	350,5	336,5	165	140	7	165	-
15 - 18,5 kW	414	398	383	165	140	7	202	-